SENSOR ANTICOLISION

Conexión de 2 Sensores doble tecnoligía y 1 sensor anticolisión

alse

Bat One Lite
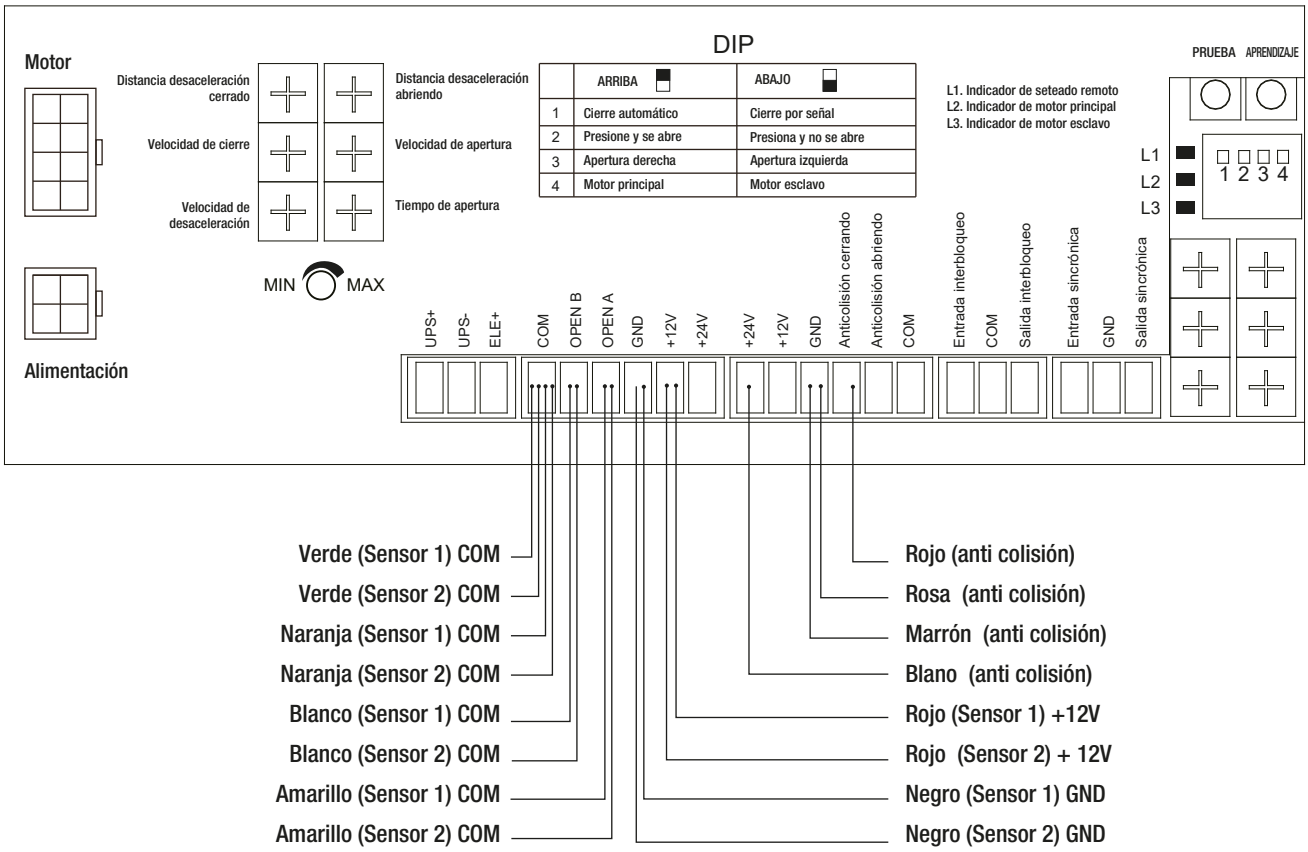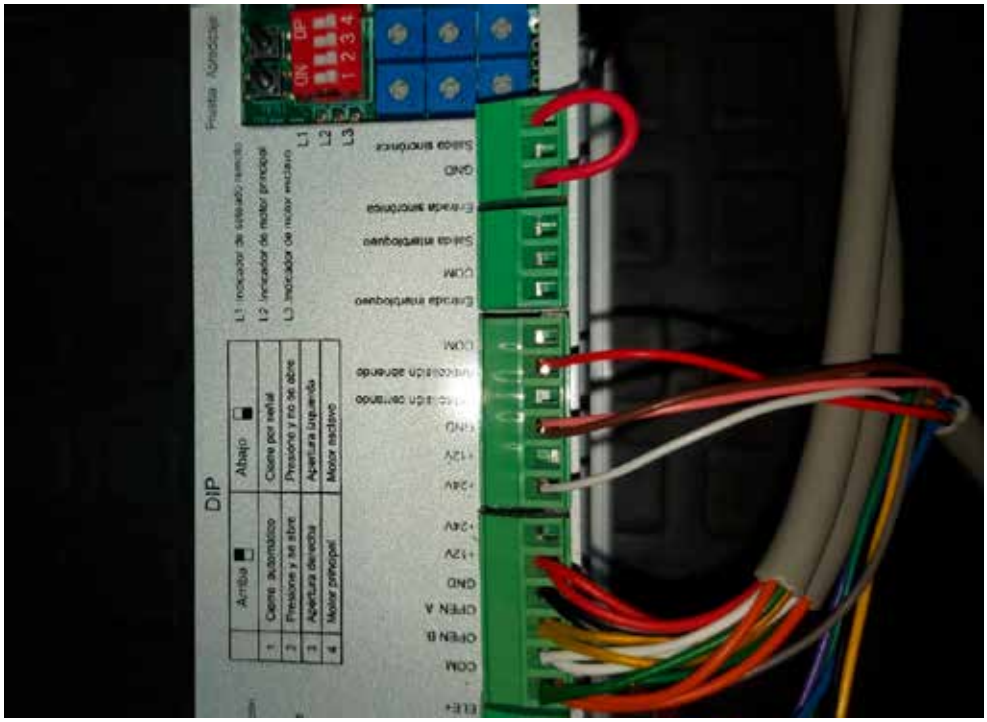
Conexión de 2 sensores doble tecnología y un sensor anticolisión